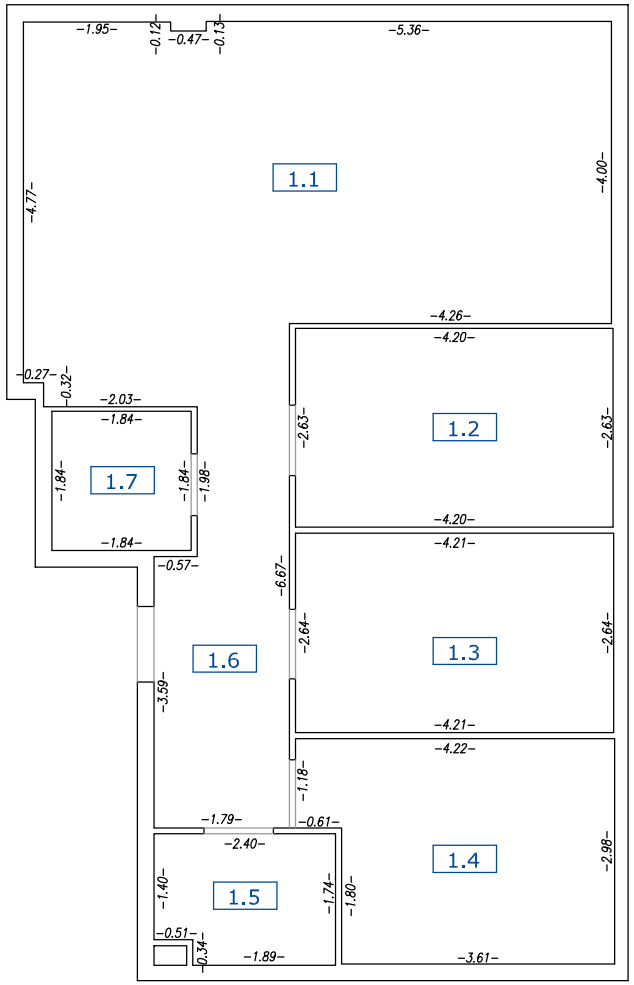

Inwestor:

EUROPARTNER II Sp. z o. o.
Sp. komandytowa

Obiekt:
BUDYNEK MIESZKALNY WIELORODZINNY Z USŁUGAMI W PARTERZE
WARSZAWA, UL. GRZYBOWA

Schemat parteru:

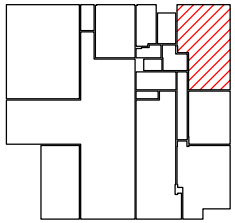

Zestawienie powierzchni:

1. Pokój dzienny z aneksem kuchennym	34.83 m2
2. Sypialnia	11.05 m2
3. Sypialnia	11.11 m2
4. Sypialnia	11.48 m2
5. Łazienka	4.00 m2
6. Przedsionek	8.84 m2
7. Łazienka	3.39 m2
Razem:	84.70 m2

PROJEKT WYODRĘBNIENIA LOKALU MIESZKALNEGO nr 1

parter

powierzchnia użytkowa lokalu:

84.70 m^2

+ ogrodek o powierzchni 246 m^2

SKALA 1:100

GEODEZYJNA INWENTARYZACJA POWYKONAWCZA LOKALU

pomiar i opracowanie wykonał:

GEOCOM
ul. Zakroczymska 46, 05-100 Nowy Dwór Mazowiecki
tel. 22 775-99-22, tel./fax 22 775-78-28
www.geocom.pl, geocom@data.pl

Uwagi:

1. Powierzchnię pomieszczeń podano w świetle ścian ograniczających w stanie wykończonym (zgodnie z zasadami obmiaru i obliczenia powierzchni pomieszczeń wg PN-ISO 9836:1997)
2. Inwentaryzacja geodezyjna jest zgodna ze stanem istniejącym na dzień 24.08.2016 r.